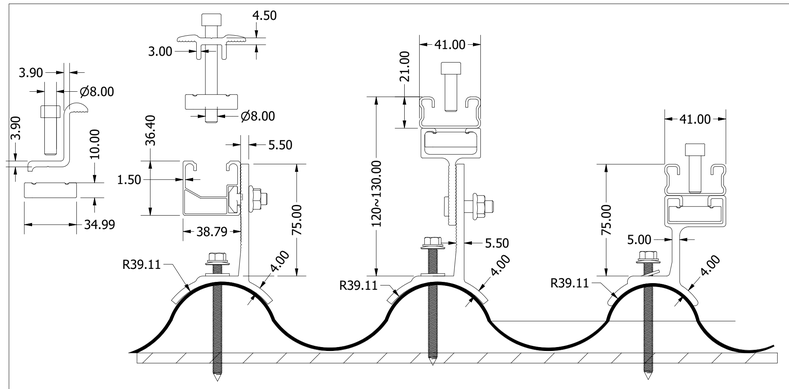

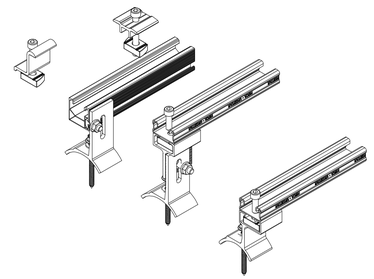

CHÂN CHỮ C UNISTAR
HỆ SỬ DỤNG VỚI MÁI TÔN SÓNG

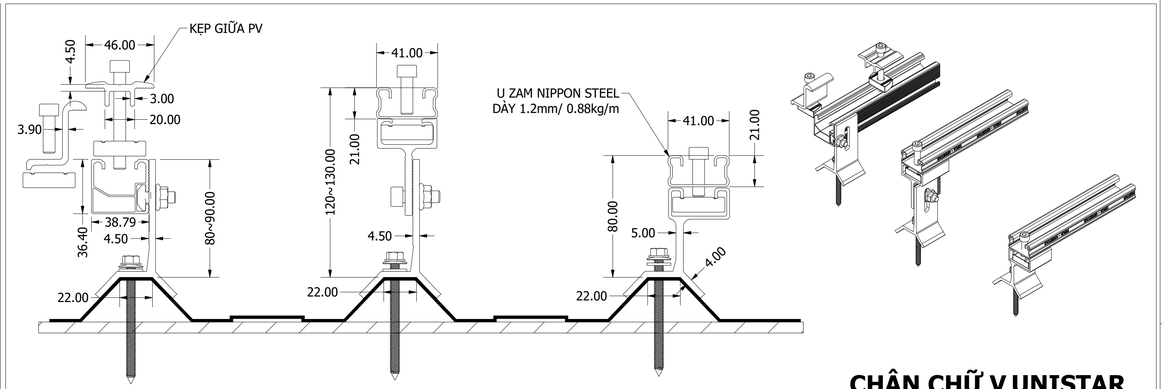

CHÂN CHỮ V UNISTAR
HỆ SỬ DỤNG VỚI TÔN 6~9 MÚI

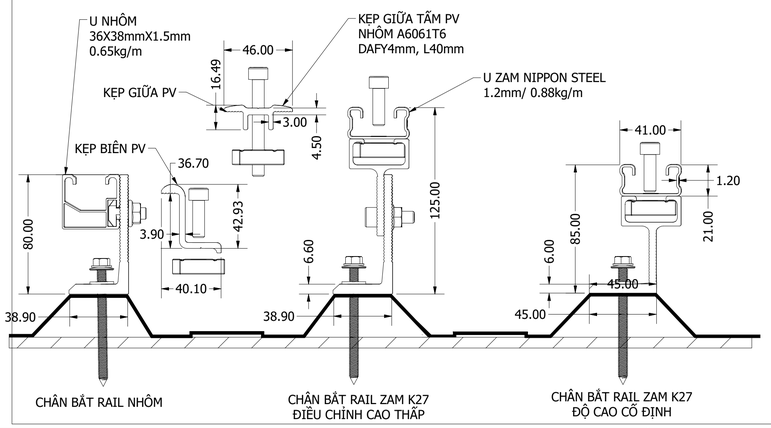

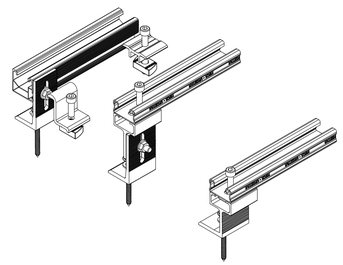

CHÂN CHỮ L UNISTAR
HỆ SỬ DỤNG VỚI TÔN CÔNG NGHIỆP

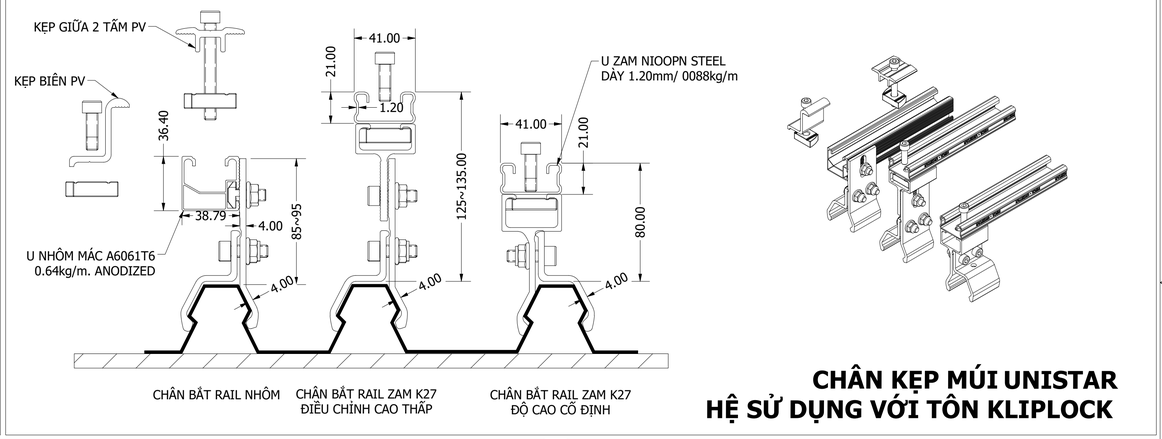

CHÂN KẸP MÚI UNISTAR
HỆ SỬ DỤNG VỚI TÔN KLIPLOCK

UNISTAR

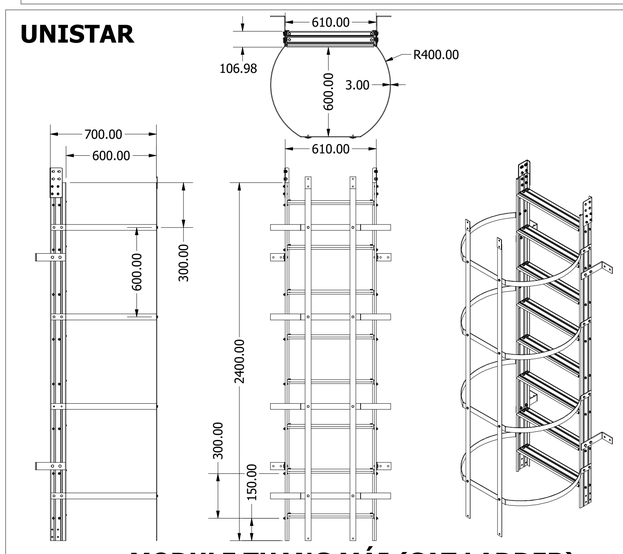

MODULE THANG MÁI (CAT LADDER)
TÔN ZAM K27, DÀY 2.5. L2400

UNISTAR

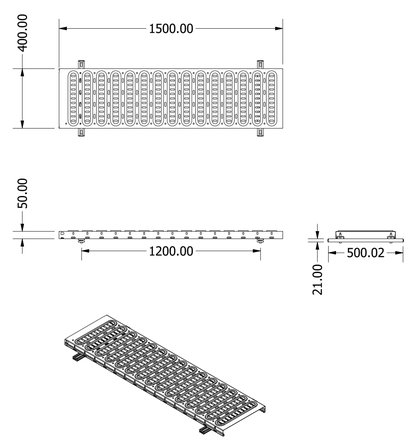

MODULE HÀNH LANG CÔNG TÁC
VẬT LIỆU ZAM K25, DÀY 1.5. L1500mm

UNISTAR

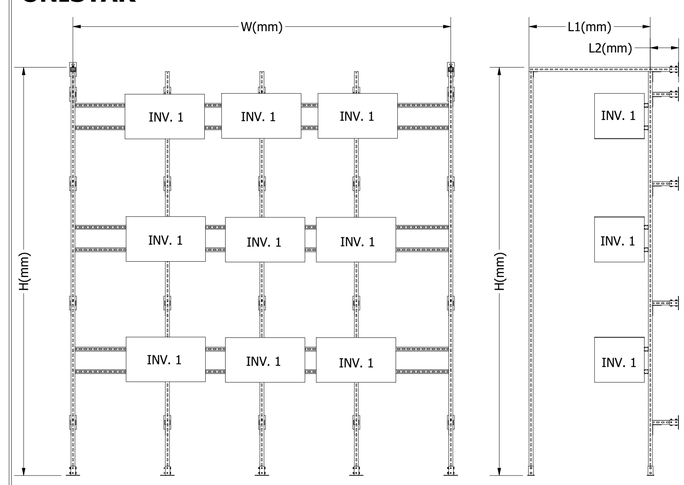

KHUNG TREO INVERTER LẮP GHÉP
UNISTAR 41X41, ZAM K27,DÀY 2.0mm

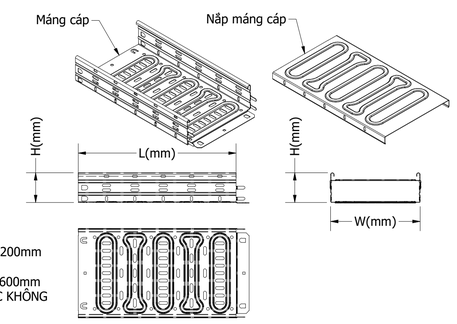

MÁNG CÁP STARDUCT
TÔN ZAM K27, HỢP CHUẨN TCVN 10688/2015

DRAWN Dao Huy Khanh	5/19/2020	CÔNG TY NGÔI SAO CHÂU Á **NHÀ MÁY CƠ KHÍ STARDUCT**
CHECKED		TITLE BỘ SẢN PHẨM LẮP ĐẶT SOLAR ROOF TOP UNISTAR SOLAR ROOF TOP RACK SYSTEM TIÊU CHUẨN : TCVN 6781-2017/IEC 61215-2016 THỬ NGHIỆM BỞI : VIỆN KHCNXD-BXD VIỆT NAM
QA		
MFG		
APPROVED		SIZE D / DWG NO BẢN VẼ THIẾT KẾ / REV
		SCALE 1 / 2 / SHEET 1 OF 1